システムレイアウト

大型機械対応オイル定量バルブシステム

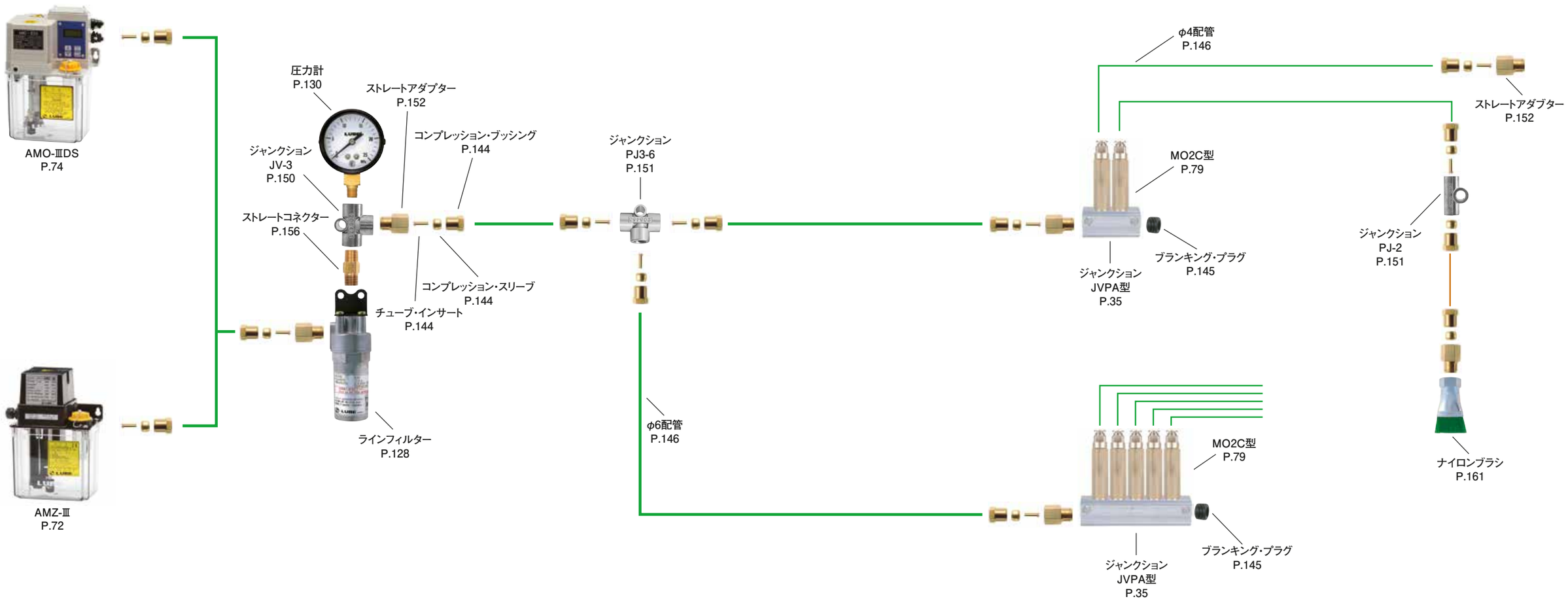

配管種類

- φ６ナイロンパイプ
- φ４ナイロンパイプ
- φ４銅管